ABRI VÉLO ARCHE

DESCRIPTION

L'abri vélo ARCHE s'adapte facilement à tous les environnements grâce à son design et son esthétique.

- Prévu pour un rack à vélo standard 5 places

CONCEPTION

- Cintres de toiture en bois lamellé-collé de 95 x 35 mm de section
- Ossature section 70 x 35 mm
- Bandeau façade 145 x 45 mm
- Toiture PMMA extrudé blanc diffusant ép. 3 mm
- Variante : 10 places

DIMENSIONS

- Longueur : 2230 mm
- Largeur : 2350 mm
- Hauteur : 2350 mm

ABRI VÉLO ARCHE

SCHÉMAS TECHNIQUES

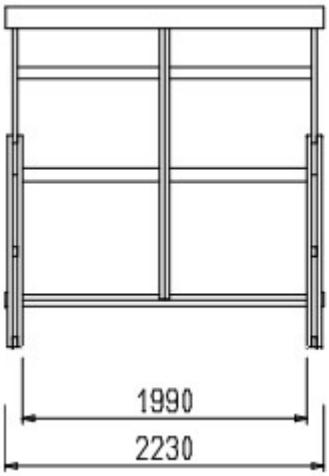

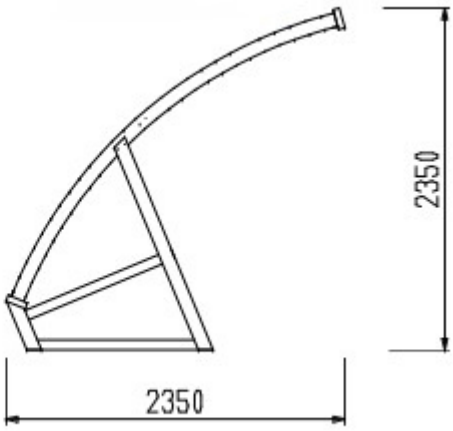

FINITIONS

Pin Traité
Classe IV

ABRI VÉLO ARCHE

OPTION | **PRODUITS ASSOCIÉS**

Abri Cycles ARCHE - 10 Places

Support Cycles - 5 places

Abri Cycles LARUS - Initial