www.abc-collectivites.com / tél : 05 49 33 57 81 / mail : contact@fr-abc.com

HYG0729-HYG1025

# Cendrier SABLIER

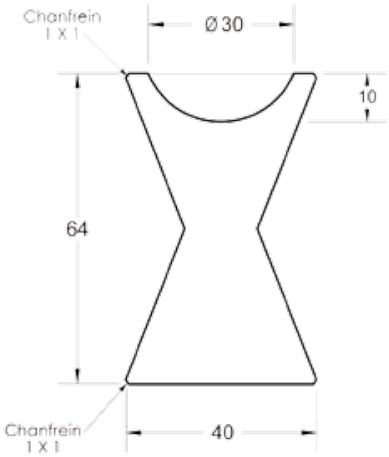


• **Autostable. Aspect sablé** • **A poser**

Diamètres extérieurs : 40 cm - Diamètre intérieur : 30 cm Hauteur : 64 cm
Chanfreins : 1 X 1 cm - Poids : 88 kg
Installation : à poser ou à sceller (colle non fournie)
Manutention par sangles (non fournies)
A l'unité sur palette perdue en bois

| Coloris |
|---|
| Gris sablé |
| Ocre sablé |
| Blanc sablé |
| Gravillons lavés |

| Option |
|---|
| coupelle |

# Cendrier BALTAZAR

• **Autostable. Aspect sablé** • **A poser**

Diamètres extérieurs : 32 cm
Diamètre intérieur : 22 cm en tête
Hauteur : 68 cm
Chanfreins : 1 X 1 cm en partie basse
Poids : 113 kg
Installation : à poser ou à sceller (colle non fournie) Manutention par sangles (non fournies)
A l'unité sur palette perdue en bois

| Coloris |
|---|
| Gris sablé |
| Ocre sablé |
| Blanc sablé |
| Gravillons lavés |
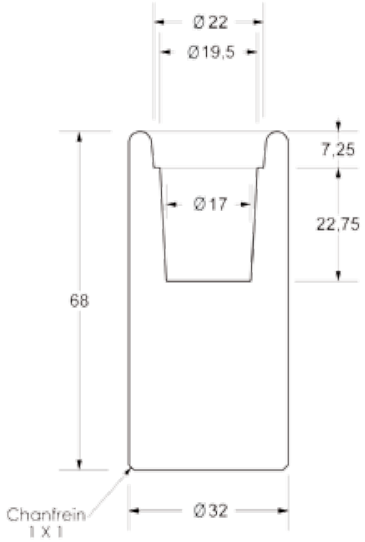
| Option |
|---|
| Coupelle |